RK1 – ROZVÁDĚČ KOTELNY
OCELO–PLECHOVÝ NÁSTĚNNÝ S MONT. DESKOU
ROZMĚR 800x600x250mm
KRYTÍ IP54/20
PŘÍVOD – HOREM
VÝVODY – HOREM
PRO HLÁDÁNÍ PORUCHOVÝCH STAVŮ OSAZENA
STANICE MoR typ dle výběrového řízení + OPERÁTORSKÝ PANEL
SPÍNAČE SA1, SA2 OSADIT DO DVEŘÍ RK.

SOUSTAVA NAPĚTÍ: 3x400/230V 50Hz
OCHRANA PŘED NED. DOTYKEM NEŽ.ČÁSTI
DLE ČSN 332000–4–41 – AUT.ODPOJENIM
OD ZDROJE V SÍTI TN–C–S

GENERÁLNÍ PROJEKTANT :				AUTORIZAČNÍ RAZÍTKO :
ATELIER SANTIS	SANTIS s.r.o. Strnkova 1126/38, 591 01 Žďár nad Sázavou tel.: 566 697 371 email : santis@atelersantis.cz			
VEDOUCÍ ARCHITEKT	Ing.arch.Zezula Martin	tel.: 725 837 519	e–mail : zezula@atelersantis.cz	
VEDOUCÍ PROJEKCE	Kocmánek Martin	tel.: 702 166 988	e–mail : kocmanek@atelersantis.cz	
HL. INŽ. PROJEKTU	Kocmánek Martin	tel.: 702 166 988	e–mail : kocmanek@atelersantis.cz	
VYPRACOVAL	Provazník JiFi	tel.: 721 484 774	e–mail : elektro–provaznik@email.cz	
KONTROLOVAL	Ing. Tulis Zdeněk		e–mail : tulis@atelersantis.cz	

INVESTOR :	Cooper–Standard Automotive Česká Republika s.r.o., Jamské 2191/33, 59101 Žďár nad Sázavou		
ZASTOUPENÍ	Rolf Max Herzog, jednatel společnosti	tel.:	e–mail :
KONTAKTNÍ OSOBA	Lenka Nováková	tel.: 602 180 003	e–mail : lenka.novakova@cooperstandard.com
KRAJ	Vysočina	OBEC	Žďár nad Sázavou
KRAJSKÝ ÚŘAD	Jihlava	STAVEBNÍ ÚŘAD	Žďár nad Sázavou

NÁZEV STAVBY

REKONSTRUKCE KOTELNY ADMINISTRATIVNÍ BUDOVY FY. COOPER-STANDARD AUTOMOTIVE ČR s.r.o.

STAVEBNÍ OBJEKT	SO–01 ADMINISTRATIVNÍ BUDOVA
ČÁST	D.1.4 TECHNIKA PROSTŘEDÍ STAVEB – SILNOPROUDÁ ELEKTROTECHNIKA, MĚŘENÍ A REGULACE
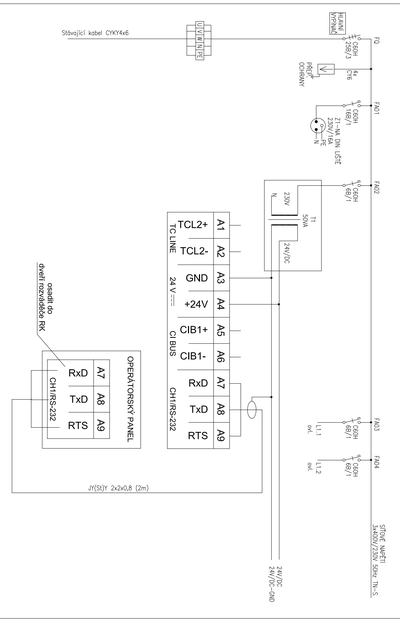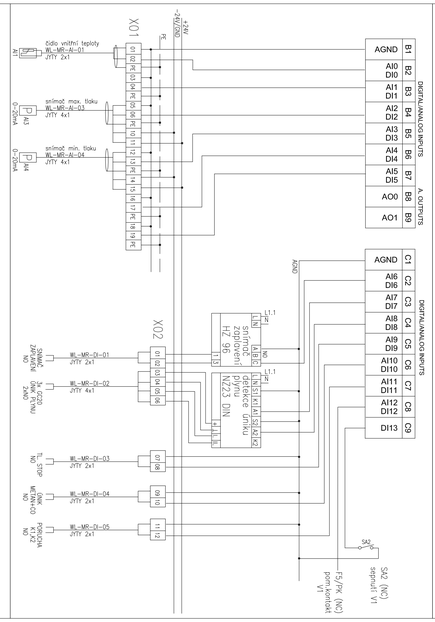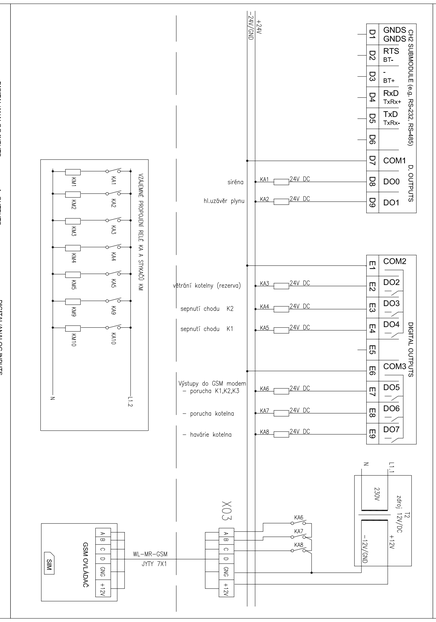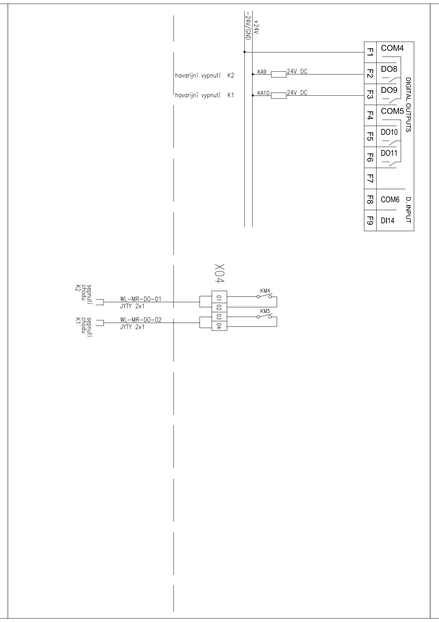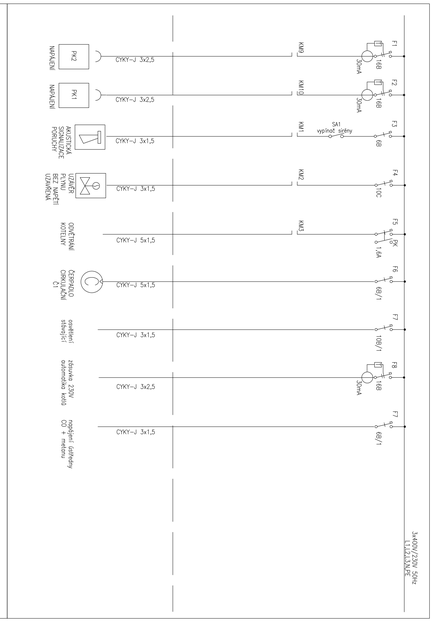
NÁZEV VÝKRESU	ROZVÁDĚČ RK1	měřítko :	č. výkresu : 04
ČÍSLO ZAKÁZKY	ČLENĚNÍ DOKUMENTACE	DATUM	stupeň PD : DPS
2015/16/DPS	D.1	30.10.2015